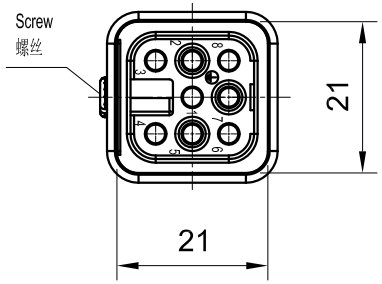

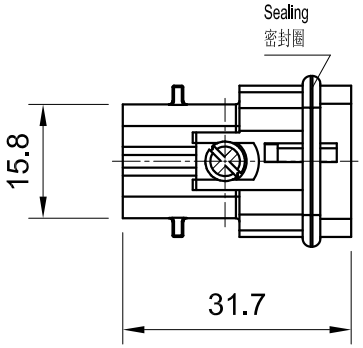

Technical data:	技术数据：
- No. of contact: 7	- 针数： 7
- Termination method: Crimp termination	- 接线方式： 冷压接针
- Gender: Male	- 公母类型： 公头
- Size: A3	- 尺寸： A3
- Conductor cross-section: 0.14 ... 2.5 mm²	- 导体截面积： 0.14 ... 2.5 mm²
- Rated current: 10A	- 额定电流： 10A
- Rated voltage: 250V	- 额定电压： 250V
- Rated impulse voltage: 4kV	- 额定脉冲电压： 4kV
- Pollution degree: 3	- 污染等级： 3
- Rated voltage acc.to UL: 600V	- 额定电压符合UL： 600V
- Insulation resistance: ≥10^10Ω	- 绝缘阻抗： ≥10^10Ω
- Limiting temperature: -40 ... +125℃	- 极限温度：-40 ... +125℃
- Material(insert): Polyamide	- 材料（插芯）： 聚酰胺
- Color(insert): RAL 7032(pebble grey)	- 颜色（插芯）： RAL 7032（卵石灰）
- Material(seal): NBR	- 材料（密封件）： 丁腈橡胶
- Mating cycles: ≥500	- 插拔次数： ≥500
- Material flammability class acc. to UL94: HB	- 材料阻燃性等级符合UL94： HB
- RoHS: Compliant	- RoHS: 符合豁免标准
- Specifications: IEC61984, EN60664-1	- 规格：IEC61984, EN60664-1

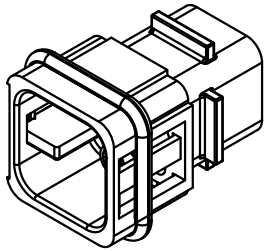

All Dimensions in mm Original Size DIN A4	Date 2019-05-14	Drawing No. TC8776459	Rev. A00	Scale 1:1
InKonn® InKonn (Suzhou) Electric Technology Co.,Ltd.	Part No. 10 31 007 2100	Created by Shuxu Huang	Checked by Yiyi Luo	Page 1/1
	Type Name ID-007-CM			